Dessins techniques

Diomira
BT055 BT054

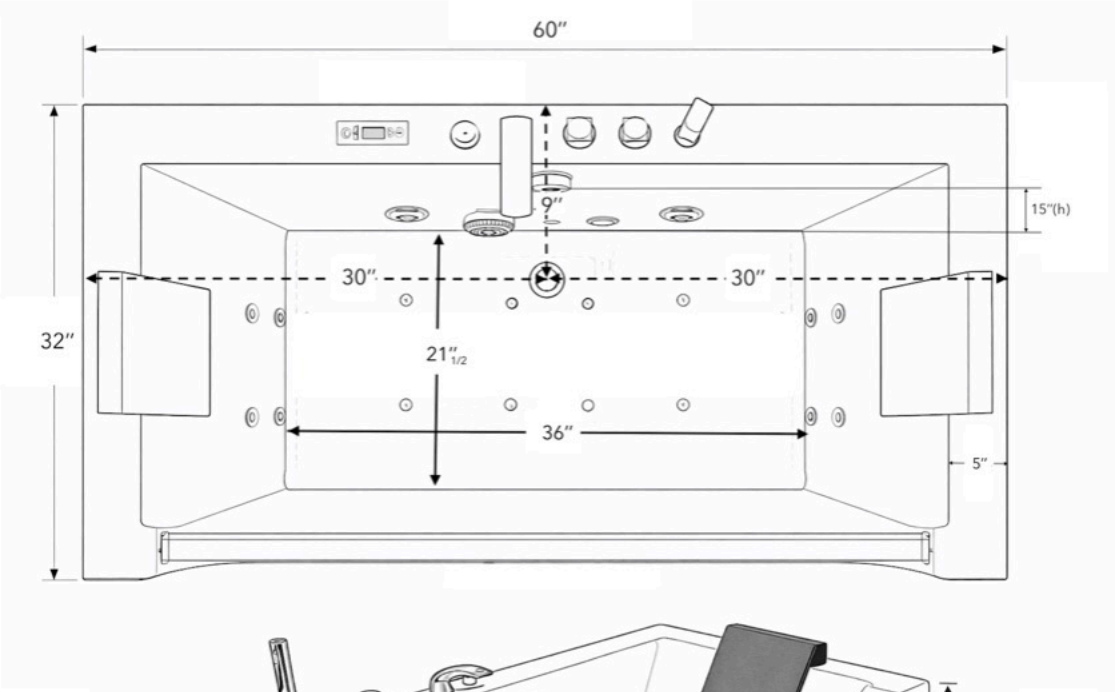

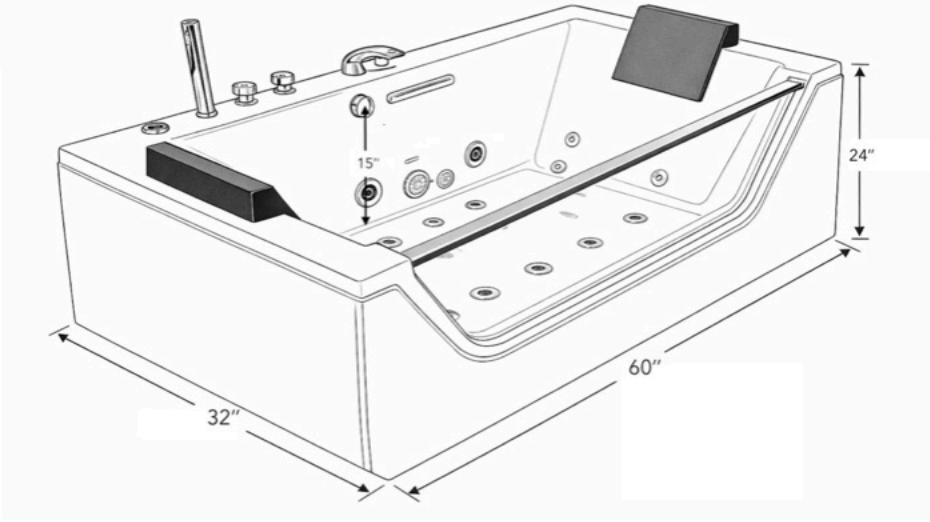

Pré-installation recommendé :

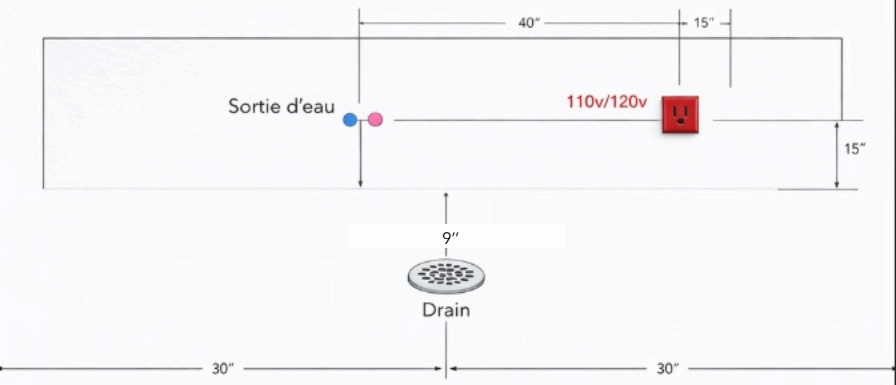

1x 110v/120v prise électrique GFCI
2x 1/2 pouce de raccord d'eau chaud/froid
1x 1 1/2 pouce de raccord pour le drain

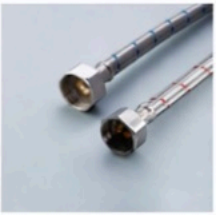

Électricité

• Prévoir 2 mètres de câble comprenant les conducteurs phase, neutre et terre.
ou
• Alimentation 110–120 V / 20 A, protégée par un disjoncteur différentiel.

Plomberie

• Eau chaude et eau froide : prévoir 2 tuyaux flexibles avec embouts femelles 1/2 pouces.
• Prévoir un drain de 1 1/2 pouces pour raccorder le tuyau de vidange fourni.

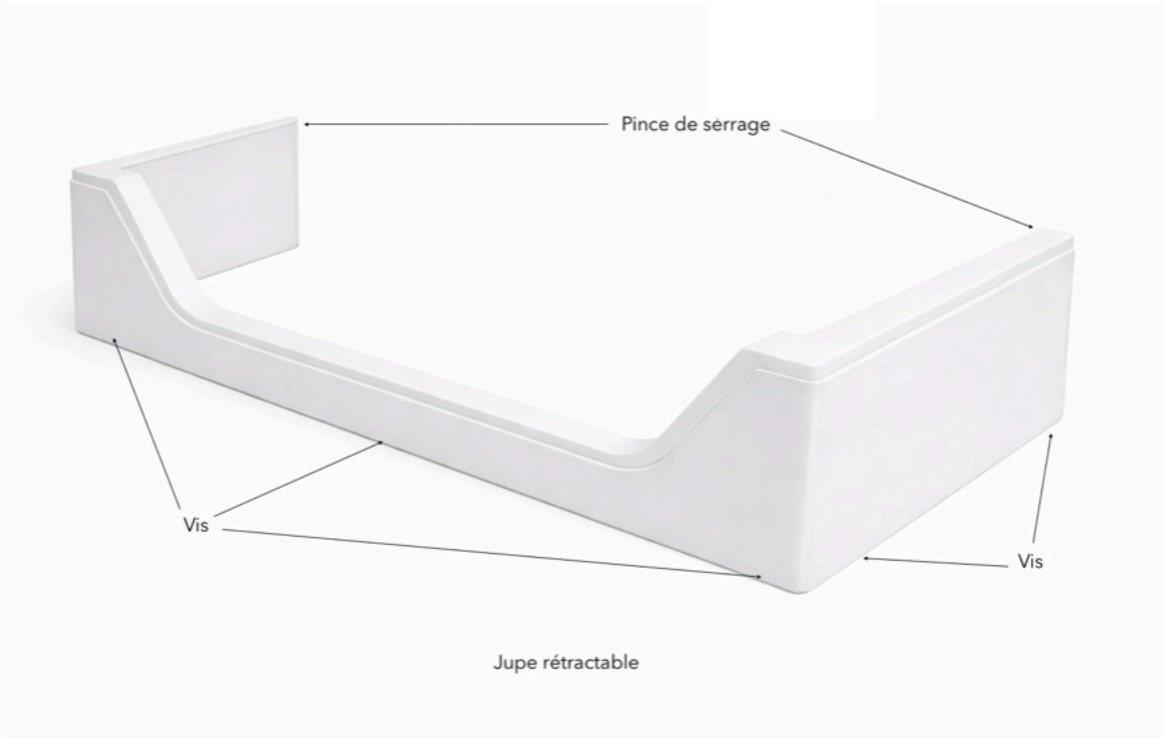

Jupe rétractable

La jupe est fixé à la baignoire par des pinces en haut et des vis de support en bas. Pour le retirer, commencez par dévisser les vis à capuchon blanc situées en bas, puis desserrez les pinces latérales. Pour l'installer, placez la jupe sur les pinces et serrez-les, puis insérez les vis inférieures et remettez les capuchons.